WZ 5.2640

Dreh-Zug-Spannelemente

elektromechanisch, selbsthemmend, mit Positionsüberwachung, Spannkraft 70 und 160 kN, Spannhub bis 15 mm

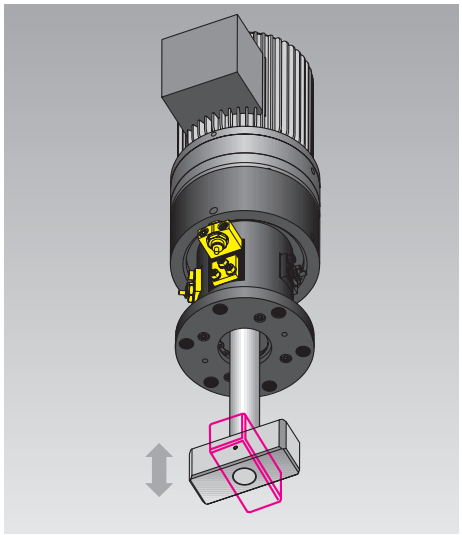

Vorteile

- Hohe Anpassungsfähigkeit an unterschiedliche Spannrandhöhen (Spannhub bis 15 mm)
- Variable Zugankerlänge
- Hohe Betriebssicherheit durch Positionsüberwachung und automatischen Bewegungsablauf
- Zentrale Bedienung aller Spannelemente
- Kompakte Bauweise, robuster Aufbau
- Hohe mechanische Belastbarkeit
- Schockfest bis zu einer Stößel-Beschleunigung von max. 12 g
- Für Nachrüstung und Erstinstallation geeignet

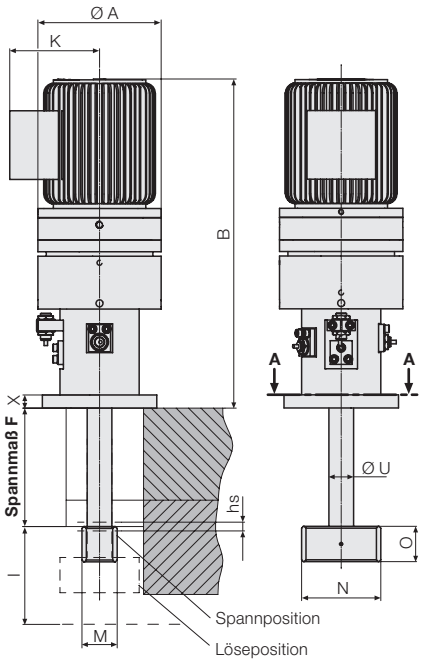

Schnitt A-A

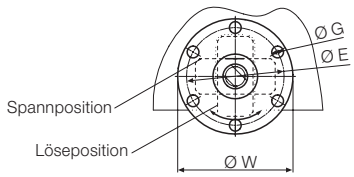

Einsatz

Automatisches Spannen von Werkzeugen
- am Pressenstößel
- an Blechhaltern
- bei Umgebungstemperaturen bis max. 70 °C

Klemmenbelegungsplan

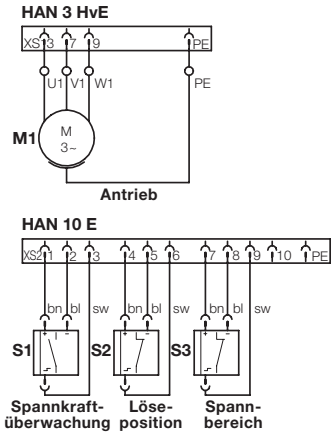

Anwendungsbeispiel

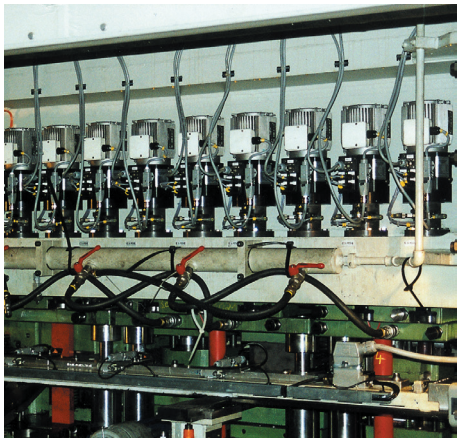

Einsatz von elektromechanischen Dreh-Zugspannelementen an einer Stufenpresse

Beschreibung

Die Drehbewegung des Motors wird mittels Flexspline-Getriebe und Spindelmutter in eine Dreh- und Hubbewegung des Zugankers umgesetzt.
Zum Spannen wird der Zuganker um 90° aus der Löseposition gedreht und gegen die Spannstelle gezogen.
Spannkraft, Spann- und Löseposition werden durch induktive Näherungsschalter überwacht. Spannkrafterhaltung aufgrund mechanisch selbsthemmender Eigenschaften.

Technische Daten

Spannkraft	[kN]	70	160
statische max. Kraft	[kN]	110	300
Spanngeschwindigkeit	[mm/s]	3,8	4,1
Motoranschlussspannung	[V/Hz]	400/50	400/50
Motorleistung	[kW]	0,55	1,1
Motor-Nennstrom	[A]	2,1	3,55
A	[mm]	140	195
B	[mm]	374	500
E	[mm]	110	160
G	[mm]	13,5	13,5
Spannhub hs	[mm]	10	15
Drehhub	[mm]	25	40
Einbauraum l	[mm]	90	135
K	[mm]	102,0	112,5
M	[mm]	40	60
N	[mm]	90	90
O	[mm]	40	65
U	[mm]	28	40
W	[mm]	130	180
X	[mm]	15	20
Bestell-Nr.		**826430101**	**826460101**

Spannmaß F bitte bei Bestellung angeben.
Abweichende T-Nuten, Spannmaße, Spannkräfte und Motorspannungen auf Anfrage.